MODEL:DT8004

คู่มือการใช้งาน

เครื่องเลเซอร์กำหนดแนวเส้น

สถาพแวดล้อมของการทำงานที่เหมาะสม

อุปกรณ์ออกแบบมาให้ใช้งานภายในอาคารเท่านั้น ลำแสงเลเซอร์ มองเห็นได้ในระยะ 5 เมตร ภายใต้แสดงอาทิตย์ และ 10 เมตร ในที่มืด

มาตรการทำความสะอาดและกำจัดของเสีย

เพื่อการป้องกันผลกระทบต่อสิ่งแวดล้อม โปรดกำจัดแบตเตอร์รี่ที่หมดอายุแล้ว ด้วยวิธีที่ถูกต้อง

การเปลี่ยนแบตเตอร์รี่

ถอดฝาครอบแบตเตอร์รี่ทางด้านหลังตัวเครื่องด้วยมือ แล้วดึงแบตเตอร์รี่เก่า ออกแล้วแทนที่ด้วยแบตเตอร์รี่ใหม่ เพื่อให้มั่นใจว่าตำแหน่งของขั้ว อยู่ในตำแหน่งที่ถูกต้อง

ข้อควรระวัง

1) ตัวชี้เลเซอร์ไม่ใช่ของเล่นและไม่ควรมาอยู่ในมือของเด็ก การใช้งานที่ไม่ถูกวัตถุประสงค์ของเครื่องนี้ สามารถนำไปสู่การบาดเจ็บที่ดวงตา ที่อาจรักษาได้

2) การปรับแต่งใดๆ เพื่อเพิ่มกำลังแสงเลเซอร์เป็นสิ่งที่ต้องห้าม ความรับผิดต่อความเสียหายใด ๆ ที่เป็นผลมาจากการไม่ปฏิบัติตามคำแนะนำด้านความปลอดภัยเหล่านี้จะถูกปฏิเสธ

3) เมื่อใช้ตัวชี้เลเซอร์ ไม่ควรชี้แสงเลเซอร์ไปในทิศทางที่มีผู้คน และ / หรือ สะท้อนกับพื้นผิวอื่น ไปยังผู้คน แม้จะเป็นแสงเลเซอร์ความเข้มต่ำอาจทำให้เกิดความเสียหายแก่ดวงตาได้

4) ตัวชี้เลเซอร์ ไม่มีส่วนประกอบใดๆที่ต้องนำออกมาบำรุงรักษาภายนอก อย่าเปิดฝาครอบตัวเครื่องออกมาด้วยตนเอง มิฉะนั้นการรับประกันจะถือเป็นโมฆะ

5) ไม่ควรมองตรงไปลำแสงเลเซอร์ กระจกที่ประกอบอยู่ด้านในมีหน้าที่เพิ่มความเข้มของลำแสง ลำแสงเลเซอร์สามารถทำความเสียหายถาวรให้ดวงตาของคุณ ได้

ข้อควรระวังพิเศษ: ให้ล๊อกตัวปรับระดับด้วยตัวเอง ทุกครั้งหลังใช้งานเสร็จ

การใช้งาน:

อุปกรณ์ใช้ช่วยอำนวยความสะดวกในการสร้างแนวเส้นนำรอง ทั้งแนวตั้งละแนวนอน สำหรับงานตกแต่งภายในอาคาร ช่วยประหยัดแรงงานในการกำหนดแนวระดับ

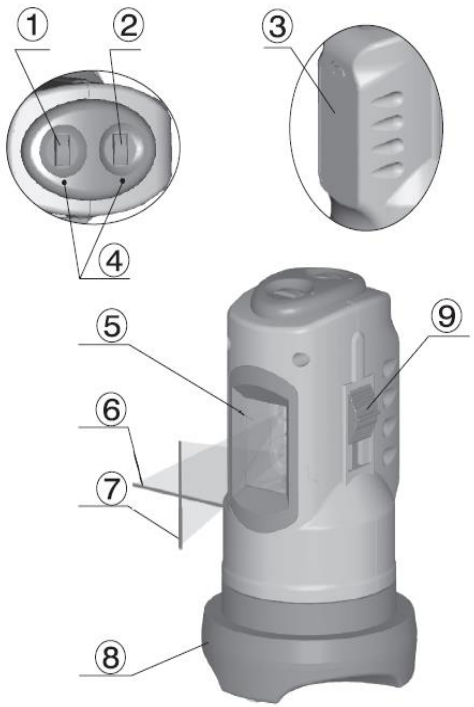

ส่วนประกอบ:

1. ปุ่มเปิดเส้นแนวนอน

2.ปุ่มเปิดเส้นแนวตั้ง

3.ฝาครอบแบตเตอรี่

4.LED แสดงสถานะ

5.ช่อง Laser

6. เลเซอร์เส้นแนวนอน

7.เลเซอร์เส้นแนวตั้ง

8.ฐาน

9.ปุ่มล๊อกระดับเส้น

TECHNICAL DATA:

(1) Horizontal accuracy: io.5mm/m (5) Self leveling scope: i3°

(2) Vertical accuracy: 0.5mm/m (6) Self leveling time: < 8 secretary

(3) Wavelength of laser: 65onm (7) Power supply: 2>< LR6(AA) Batteries

(4) Power of laser: <1mW (8) Operative distance: < 5m

การทำงาน:

ด้วยเทคโนโลยี่การปรับแนวระดับด้วยตัวเอง คุณสามารถใช้งานเครื่องมือนี้ได้อย่างง่ายดาย ตามขั้นตอนด้านล่าง

เปิดฝาครอบแบตเตอรี่ ใส่แบตเตอรี่ขนาด LR6(AA) 2 ก้อน

ปลดล๊อกตัวปรับระดับ กดปุ่มเปิดแสงเวเซอร์กำหนดเส้นแนวนอน หรือแนวตั้ง ตามความต้องการ

ที่ฐานของตัวเครื่อง ได้ติดตั้ง กรู M16 สำหรับยึดกับขาตั้งแบบสามขา เพื่อให้สามารถใช้งานได้อย่างอิสระ หลังจากใช้งานเสร็จสิ้นให้กดล๊อกตัวปรับระดีบอีกครั้ง

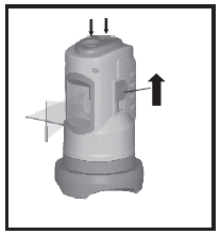

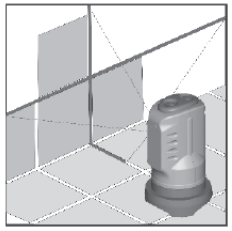

การบำรุงรักษา

เครื่องมือนี้ใช้พลังงานจากแบตเตอรี่ LR6(AA) จำนวน 2 ก่อน หากไม่ได้ใช้งานเครื่องมือนี้เป็นเวลานาน ให้นำแบตเตอรี่ออกจากตัวเครื่อง เพื่อป้องกันความเสียหายของเครื่องมือจากการรั่วไหลของแบตเตอรี่

หากแสดงสว่างของเลเซอร์เริ่มลดลง แสดงว่าแบตเตอร์ใกล้จะหมดกำลังไฟแล้ว ให้ทำการเปลี่ยน และ นำแบตเตอร์เก่าไปทำลายด้วยวิธีที่ถูกต้อง

รักษาเครื่องมือนี้ให้สะอาดอยู่เสมอ สามารถใช้ผ้านุ่มชุบน้ำหมาดเช็ดทำความสะอาดได้ และไม่ควรใช้สารเคมีชนิดอื่นทำความสะอาดเครื่องมือ